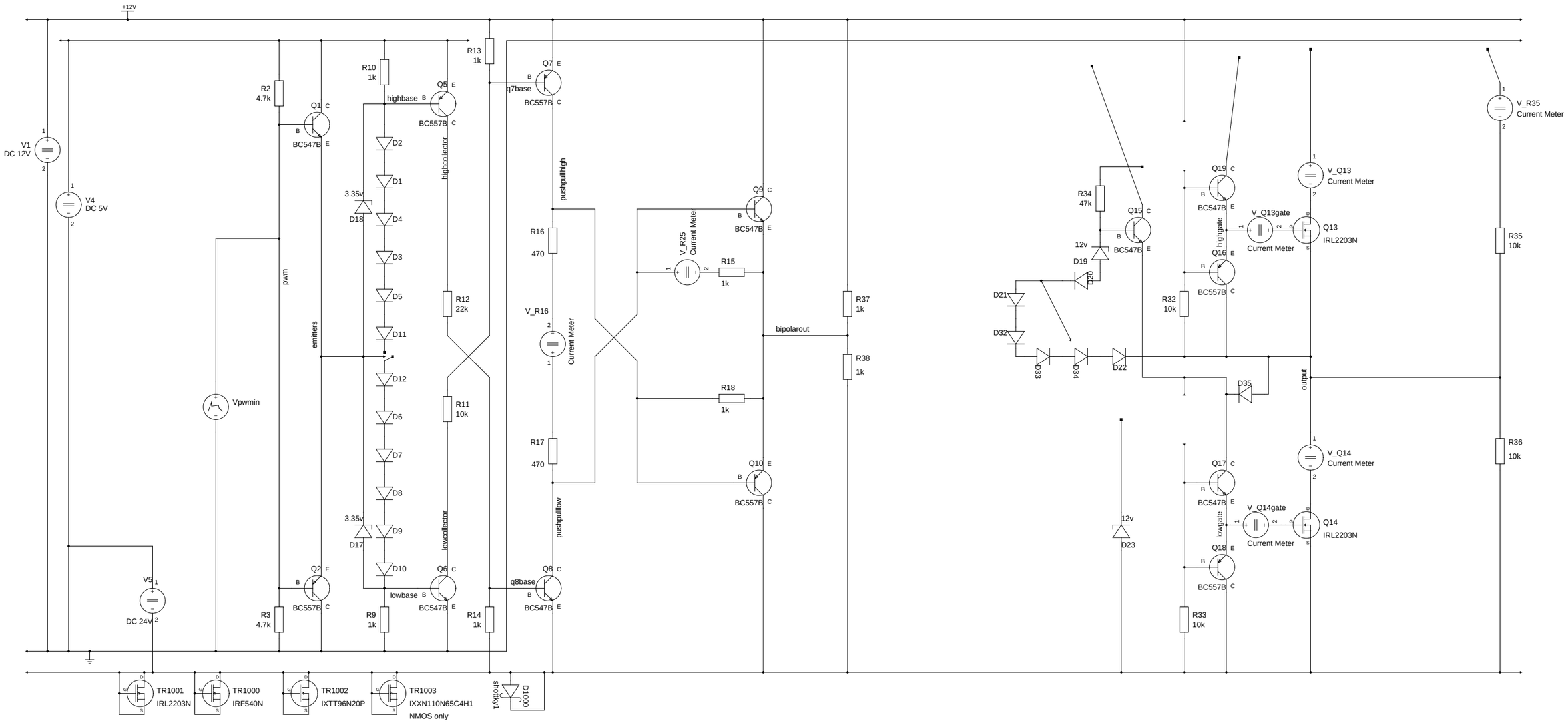
+12V
V1
DC 12V
V4
DC 5V
V5
DC 24V
Vpwmin
pwm
emitters
R2
4.7k
Q1
BC547B
R3
4.7k
Q2
BC557B
R10
1k
highbase
Q5
BC557B
highcollector
D2
D1
3.35v
D18
D4
D3
D5
D11
D12
D6
D7
D8
3.35v
D17
D9
D10
lowcollector
lowbase
Q6
BC547B
R9
1k
R12
22k
R11
10k
R13
1k
Q7
BC557B
q7base
pushpullhigh
R16
470
V_R16
Current Meter
R17
470
pushpullow
Q8
BC547B
q8base
R14
1k
Q9
BC547B
V_R25
Current Meter
R15
1k
R18
1k
Q10
BC557B
R37
1k
R38
1k
bipolarout
R34
47k
Q15
BC547B
12v
D19
D20
D21
D32
D33
D34
D22
12v
D23
Q19
BC547B
highgate
V_Q13gate
Current Meter
Q16
BC557B
R32
10k
D35
output
V_Q13
Current Meter
Q13
IRL2203N
Q17
BC547B
lowgate
V_Q14gate
Current Meter
Q18
BC557B
R33
10k
V_Q14
Current Meter
Q14
IRL2203N
V_R35
Current Meter
R35
10k
R36
10k
TR1001
IRL2203N
TR1000
IRF540N
TR1002
IXTT96N20P
TR1003
IXXN110N65C4H1
NMOS only
shotky1
D1000